Beton	B30 (C25/30)
Stal	RB500
	St0S-b
Otulina	c_{nom} =20 mm

BELKA Bg3 25x60

Wykonać 1 szt.

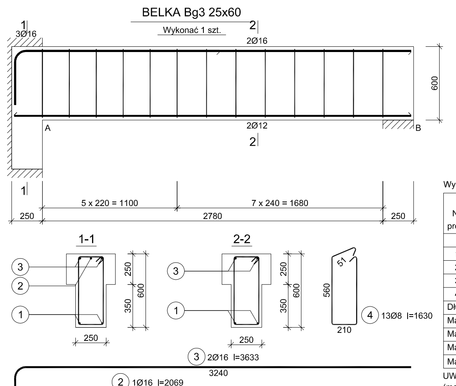

Wykaz zbrojenia

Nr pręta	Średnica [mm]	Długość [mm]	Liczba [szt.] pręktów w 1 elemencie	elementów	całkowita prętów	Długość całkowita [m] St0S-b Ø8	RB500 Ø12	RB500 Ø16
BELKA Bg3 25x60 - wykonać 1 szt.								
1	12	3240	2	1	2		6,48	
2	16	2069	1	1	1			2,07
3	16	3633	2	1	2			7,27
4	8	1630	13	1	13	21,19		
Długość całkowita wg średnic					[m]	21,2	6,5	9,4
Masa 1mb pręta					[kg/mb]	0,395	0,888	1,578
Masa prętów wg średnic					[kg]	8,4	5,8	14,8
Masa prętów wg gatunków stali					[kg]	8,4	20,6	
Masa całkowita					[kg]	29		

UWAGA: Długość pręta jest długością obliczoną na podstawie wymiarów w osi pręta
(metoda B wg PN-EN ISO 3766:2006)

BELKA Bg1 25x60

Wykonać 1 szt.

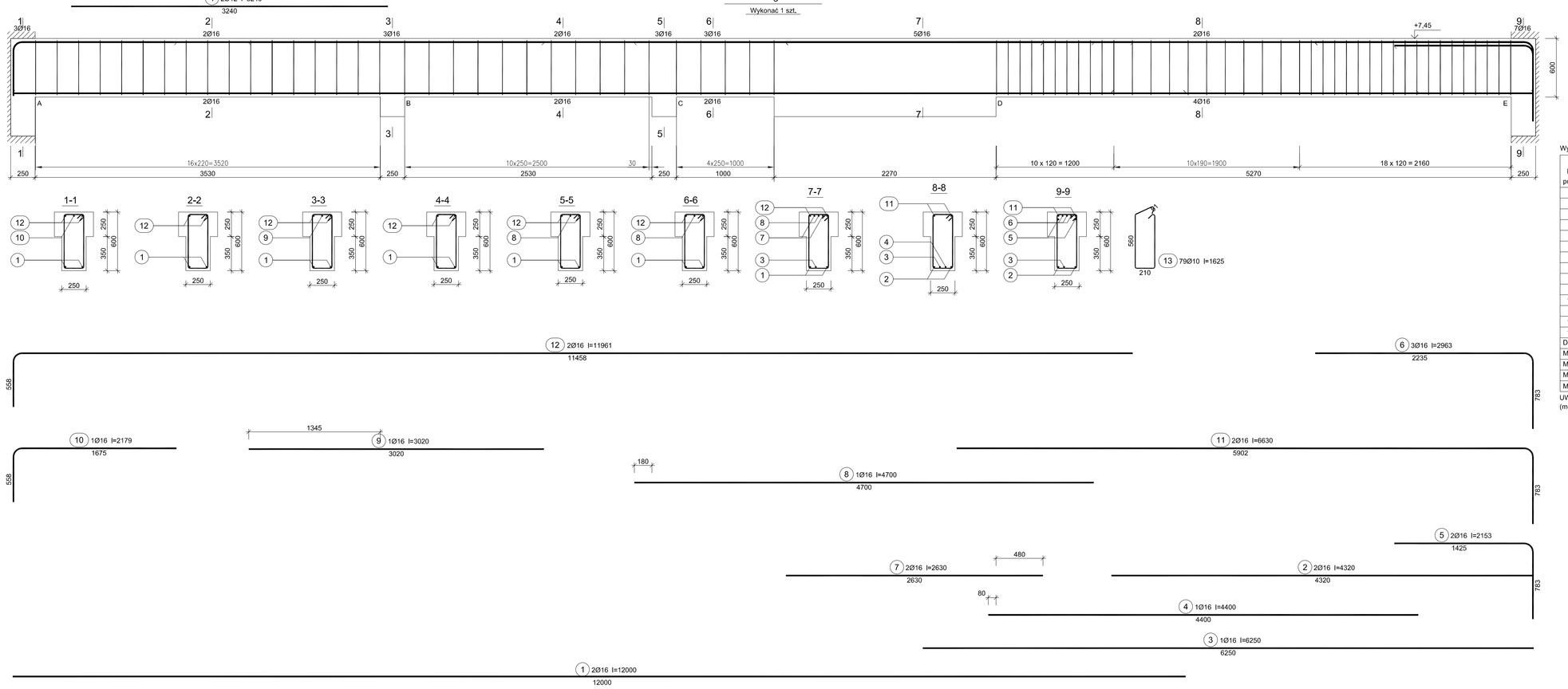

Wykaz zbrojenia

Nr pręta	Średnica [mm]	Długość [mm]	Liczba [szt.] pręktów w 1 elemencie	elementów	całkowita prętów	Długość całkowita [m] St0S-b Ø10	RB500 Ø16
BELKA Bg1 25x60 - wykonać 1 szt.							
1	16	12000	2	1	2		24,00
2	16	4320	2	1	2		8,64
3	16	6250	1	1	1		6,25
4	16	4400	1	1	1		4,40
5	16	2153	2	1	2		4,31
6	16	2963	3	1	3		8,89
7	16	2630	2	1	2		5,26
8	16	4700	1	1	1		4,70
9	16	3020	1	1	1		3,02
10	16	2179	1	1	1		2,18
11	16	6630	2	1	2		13,26
12	16	11961	2	1	2		23,92
13	10	1625	79	1	79	112,13	
Długość całkowita wg średnic					[m]	112,2	108,9
Masa 1mb pręta					[kg/mb]	0,617	1,578
Masa prętów wg średnic					[kg]	69,2	171,8
Masa prętów wg gatunków stali					[kg]	69,2	171,8
Masa całkowita					[kg]	241	

UWAGA: Długość pręta jest długością obliczoną na podstawie wymiarów w osi pręta
(metoda B wg PN-EN ISO 3766:2006)

BELKA Bg2 25x50

Wykonać 1 szt.

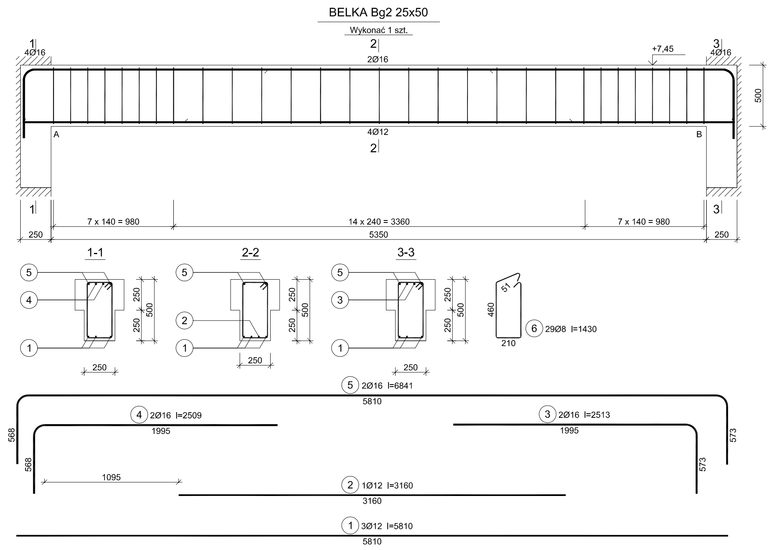

Wykaz zbrojenia

Nr pręta	Średnica [mm]	Długość [mm]	Liczba [szt.] pręktów w 1 elemencie	elementów	całkowita prętów	Długość całkowita [m] St0S-b Ø8	RB500 Ø12	RB500 Ø16
BELKA Bg2 25x50 - wykonać 1 szt.								
1	12	5810	4	1	4		23,24	
2	16	2533	2	1	2			5,07
3	16	2529	2	1	2			5,06
4	16	6841	2	1	2			13,68
5	8	1430	29	1	29	41,47		
Długość całkowita wg średnic					[m]	41,5	23,3	23,9
Masa 1mb pręta					[kg/mb]	0,395	0,888	1,578
Masa prętów wg średnic					[kg]	16,4	20,7	37,7
Masa prętów wg gatunków stali					[kg]	16,4	58,4	
Masa całkowita					[kg]	75		

UWAGA: Długość pręta jest długością obliczoną na podstawie wymiarów w osi pręta
(metoda B wg PN-EN ISO 3766:2006)

nad otworem okiennym

NADPROZE Ng4 25x40

Wykonać 2 szt.

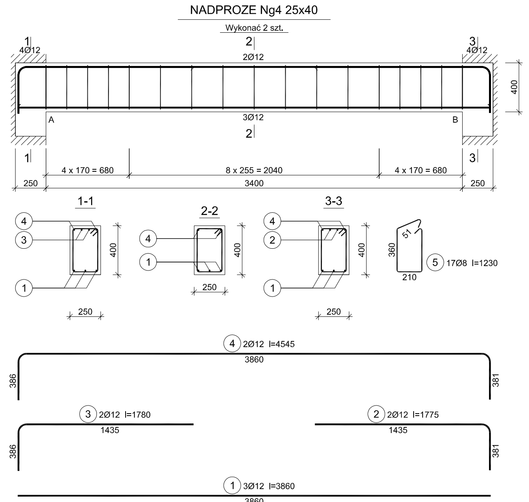

Wykaz zbrojenia

Nr pręta	Średnica [mm]	Długość [mm]	Liczba [szt.]	Długość całkowita [m] St0S-b Ø8	RB500W Ø12
NADPROZE Ng4 25x40					
1	12	3860	3		11,58
2	12	1775	2		3,55
3	12	1780	2		3,56
4	12	4545	2		9,09
5	8	1230	17	20,91	
Długość całkowita wg średnic				[m] 21,0	27,8
Masa 1mb pręta				[kg/mb] 0,395	0,888
Masa prętów wg średnic				[kg] 8,3	24,7
Masa prętów wg gatunków stali				[kg] 8,3	24,7
Masa całkowita				[kg] 33	

RAZEM CAŁOŚĆ x 2 = 66 kg

Projekt budowy przedszkola Urząd Miasta Orzesze ul. Św. Wawrzyńca 21 43-180 Orzesze NR DZIAŁKI 274/13, 273/13 BELKI, NADPROŻA ZAMBROWIENIE	DATA	NAZWISKO PROJEKTANTA	NUMER UPRAWNIEŃ / PODPIS
	GRUDZIEŃ 2018		
	PROJEKTOWAŁ	mgr inż. BEATA GUNIA-CZIPKA	MAŁOPOLSKA/ PODK/13
	OPRACOWAŁ		
	SPRAWDZIŁ		
	STADIUM PROJEKTU	SKALA	NR RYSUNKU
	BUDOWLANY	1:25	5